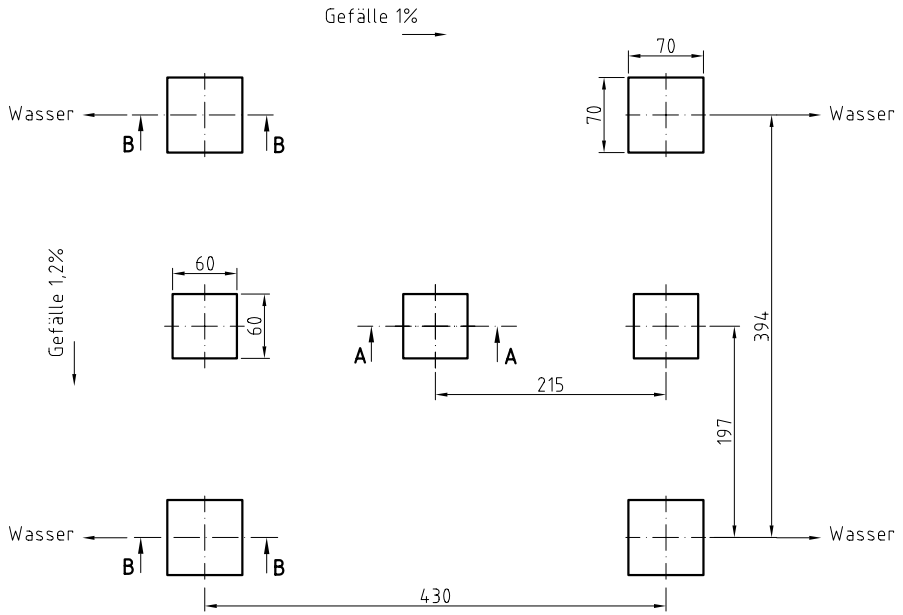

Schnitt A-A
M 1:25

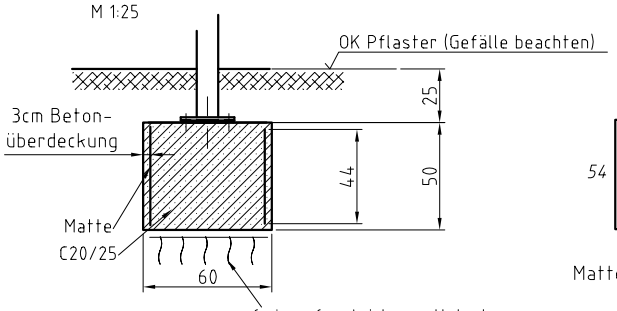

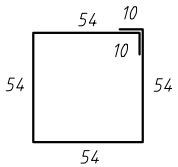

Matte Q188A - 236x44 (3 Stück)

Schnitt B-B
M 1:25

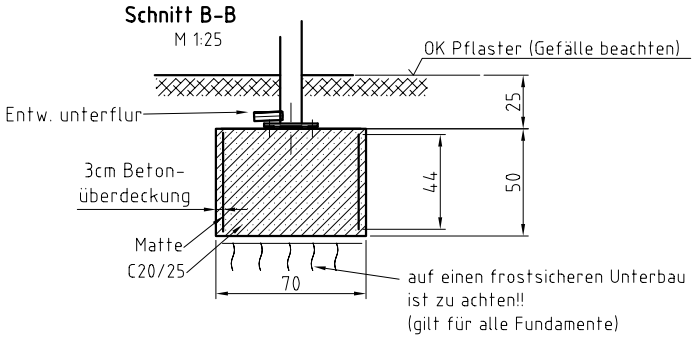

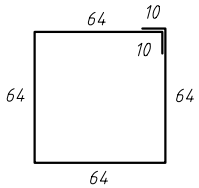

Matte Q188A - 276x44 (4 Stück)

Gründung gilt für folgende Bodenbeschaffenheit:
Schluff gering plastisch Wichte = 17,5 kN/m³, Wichte unter Auftrieb = 9,5 kN/m³, Bodengruppe **HZ**, Reibungswinkel =28°, Kohäsion = 10 kN/m² oder besser.

Beachte!
Im Falle einer Abweichung der Baugrundverhältnisse
von den Annahmewerten zur Berechnung,
ist der Auftraggeber bzw. der Tragwerksplaner in Kenntnis zu setzen.

Achtung!
Bei Gefälle im Baubereich Rücksprache
mit Fa. MHB GmbH notwendig!!

Maßangaben in cm

(Verwendungsbereich)				(Zul. Abw.)		(Oberfl.)	Maßstab 1:50 (1:25) (Gewicht)
							(Werkstoff, Halbzeug) (Rohteil-Nr) (Modell- oder Gesenk-Nr)
					Datum	Name	FAA MHB- ALU -4,3x4,3
				Bearb.	25.08.06	C. Parthe	
				Gepr.			
				Norm			
1	Ang. aktualisiert	15.12.09	Par				Fundamentplan — Blatt / Blätter
Zust	Änderung	Datum	Name	Ursprung			Ersatz für: / Ersatz durch: